Product Name	Product Code	Wiew	Position Keys	Coding Keys	Latch Positions	Colour
USK M5A1 3P KON.	0780240087-1		1a	X	2/3	White
USK M5A2 3P KON.	0780240088-1		1a 3b	X	2/3	White
USK M5A3 3P KON.	0780240089-1		2a 2b	X	2/3	White
USK M5A4 3P KON.	0780240090-1		1b	01c d20	1/2	White
USK M5A5 3P KON.	0780240091-1		1a 1b	d20	1/2	White
USK M5A6 3P KON.	0780240092-1		X	X	2/3	White
USK M5A7 3P KON.	0780240093-1		X	X	1/2	White

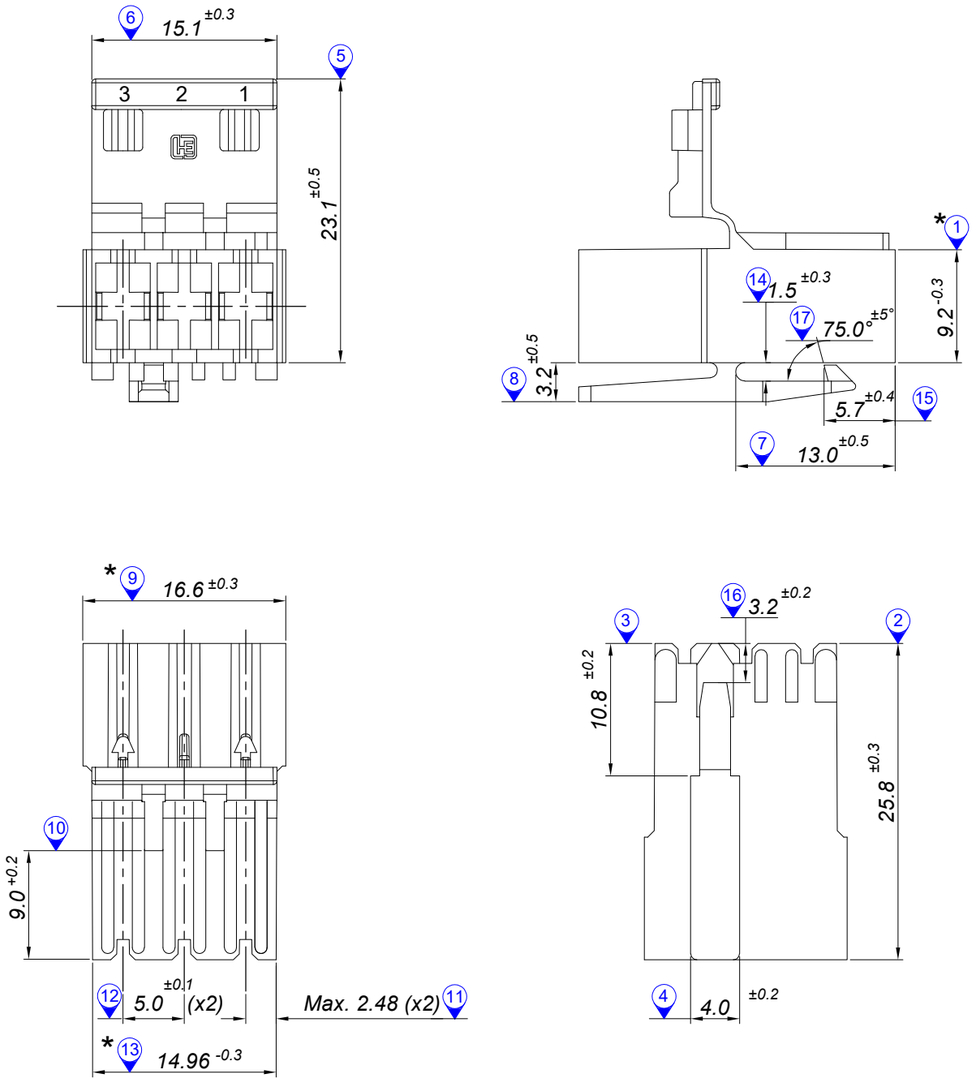

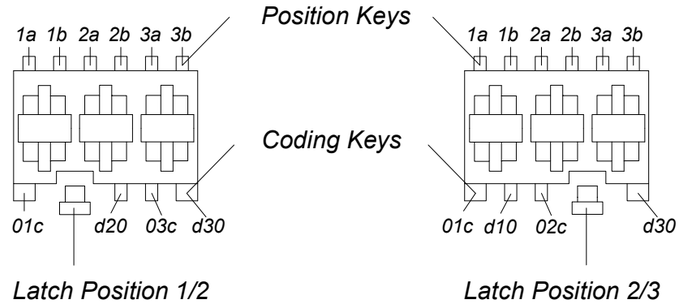

For information

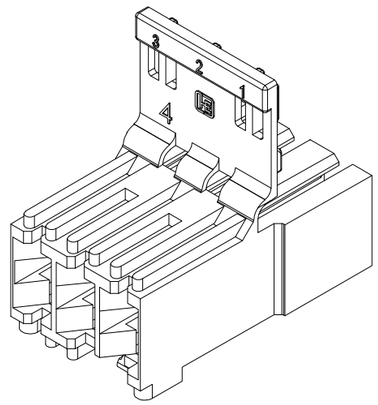

Renk ürün kodlaması/
Color codes

Şeffaf/Natural	-	0
Beyaz/White	-	1
Siyah/Black	-	2
Kırmızı/Red	-	3
Sarı/Yellow	-	4
Yeşil/Green	-	5
Mavi/Blue	-	6
Gri/Grey	-	7
Kahverengi/Brown	-	8
Mor/Purple	-	9
Turuncu/Orange	-	10

*KRİTİK ÖLÇÜ/CRITICAL DIMENSIONS

See Table	PA6 V2-NF	-	-	-	-
Parça Kodu/ Part Code	Malzeme/ Material	Kaplama Tipi/ Plating Type	Kaplama Kalınlığı/ Plating Thickness	Adet/ SPQ	Kablo Kesiti/ Cable Cross Section
Çizen/Drawn by	M.ÇAYIR	İmza/Signature	Tarih/Date	18.10.2021	Müşteri Resmi / Customer Drawing
Kontrol/Control	K.AÇIKGÖZ	İmza/Signature	Tarih/Date	18.10.2021	Resim numarası/ Drawing No
Onay/Confirmation	H.DOĞAN	İmza/Signature	Tarih/Date	18.10.2021	

BASKI/ EDITION	REV. NO	AÇIKLAMA/ EXPLANATION	TARİH/ DATE

USK M5 3P KON.

ÜRÜN ADI/ PRODUCT NAME

HATKO ELECTRONICS

5.XXXX.40.087

Resim üzerinden ölçü almayınız./Please do not measure the dimensions from the drawing.

Bu resim HATKO A.Ş.'nin malıdır. Şirket yetkililerinin izni olmaksızın kopya edilemez, üzerinde değişiklik yapılamaz.
This drawing is a good of HATKO A.S. and can not be copied or changed without having the permission of the competent authority.